АРХИТЕКТУРНЫЙ СВЕТОДИОДНЫЙ СВЕТИЛЬНИК СЕРИЯ СУ-СГ/СТ

ИНСТРУКЦИЯ
ПАСПОРТ

г. Череповец
2022 год

ОБЩЕЕ ОПИСАНИЕ

Архитектурный светодиодный светильник серии СУ-СГ/СТ с классом защиты IP65 предназначен для функционального освещения улиц, парков, скверов, стоянок, детских и спортивных площадок.

Светильник рассчитан для работы в сетях переменного тока, качество электроэнергии должно соответствовать ГОСТ 32144-2013.

ТЕХНИЧЕСКИЕ ХАРАКТЕРИСТИКИ

Материал корпуса	Сталь, Поликарбонат, Полимерное покрытие
Рассеиватель	ПММА / поликарбонат
Материал платы светодиодного модуля	Алюминий
Тип КСС, (рис. №1)	С(П) / Л3 / Л5
Цветовая температура, К	2850-3200/ 4700-5300
Световой поток (±10%), лм	8000/16000
Индекс цветопередачи, CRI	> 70
Допустимый диапазон напряжения	175-264 В, 50-60 Гц
Потребляемая мощность (±10%), Вт	30/50/60/100/120
Пусковой ток, А	≤ 0,3
Ток утечки, мА	≤ 0,2
Коэффициент пульсаций, %	< 1
Коэффициент коррекции мощности (при 230 В)	0,97
Гальваническая изоляция	+
Защита от короткого замыкания	+
Защита от перенапряжения по выходу	+
Защита от поражения электрическим током	I класс
Расчетный ресурс работы	> 50000 часов
Диапазон рабочих температур, °С	от -40 до +50
Степень защиты от внешних воздействий	IP65
Климатическое исполнение	УХЛ1
Соответствие электромагнитной совместимости	ГОСТ Р 51317.3.2-99 ГОСТ Р 51514-2013
Соответствие стандартам по общим требованиям и безопасности	ГОСТ IEC 60598-1-2017 ГОСТ IEC 62722-1-2017 ГОСТ Р МЭК 61347-2-13-2011
Площадь ветровой нагрузки, $м^2$	0,96
Ветровая нагрузка, кгс	86,2
Снеговая нагрузка, кгс	30,7
Масса (±10%), кг	90/105

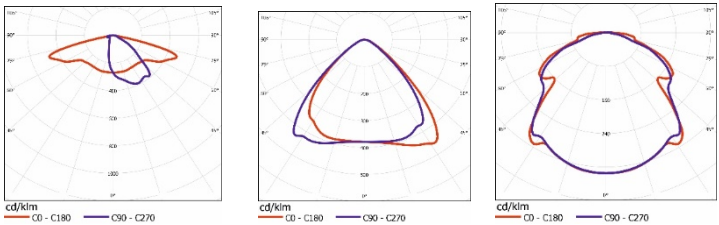

Рис. 1. Кривая силы света (слева направо: Л5, Л3, С(П))

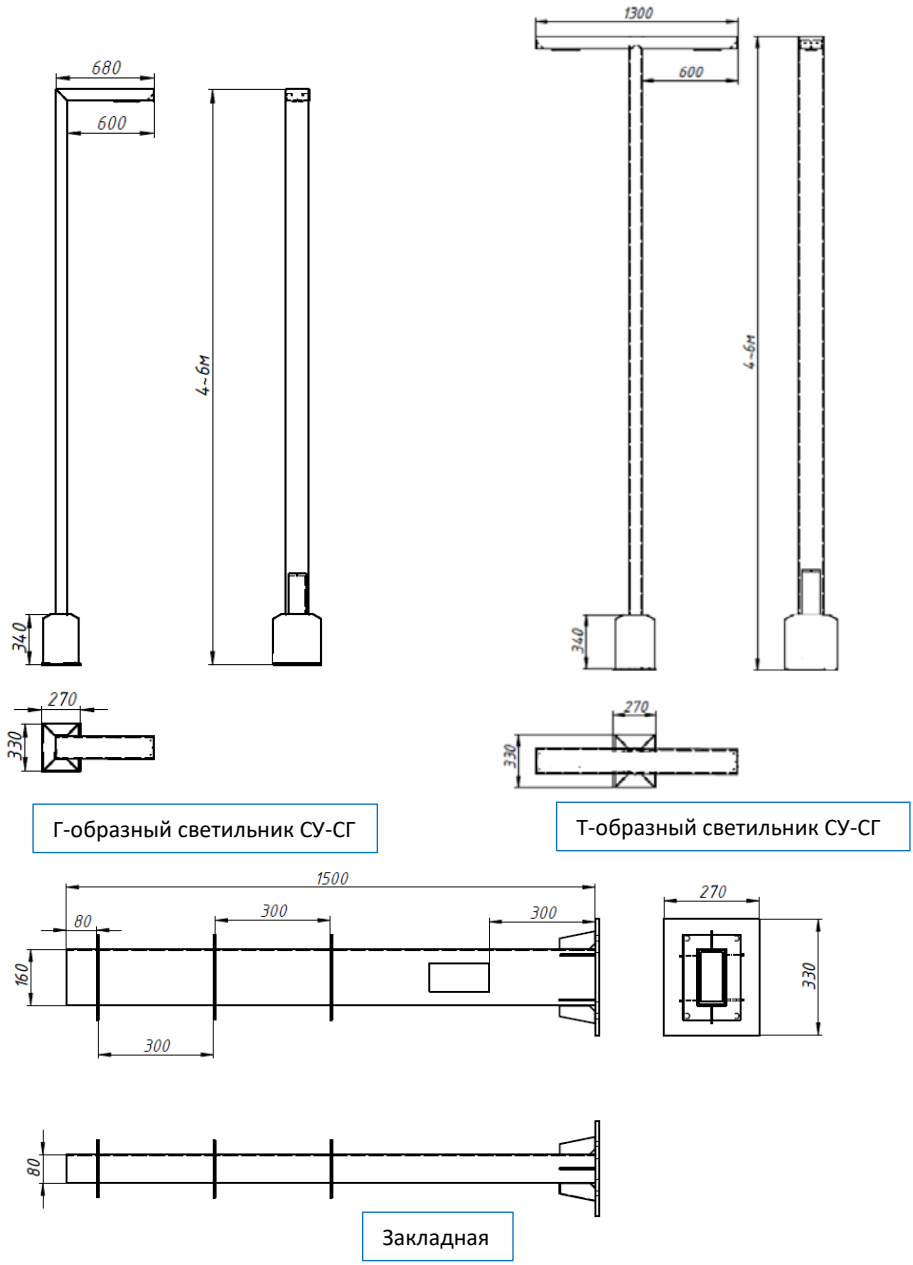

Рис. 2. Габаритные размеры архитектурного светодиодного светильника и закладной

Рис. 3. Внешний вид архитектурного светодиодного светильника

Изголовье светильника СУ-СТ

Изголовье светильника СУ-СГ

Рис. 4. Вид изголовья архитектурного светодиодного светильника

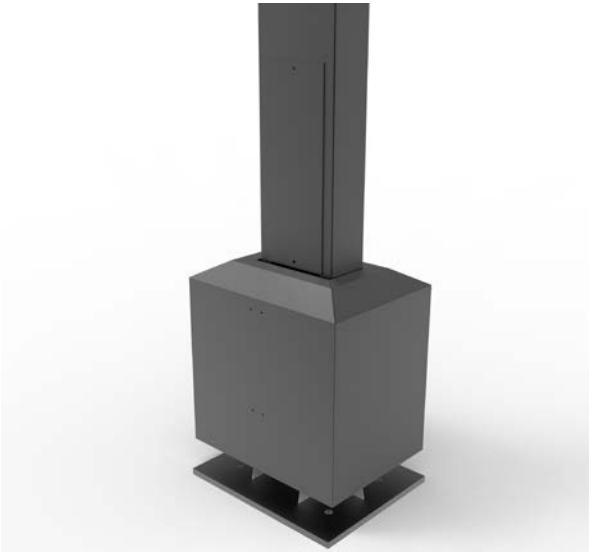

Рис. 5. Вид основания и защитного кожуха архитектурного светодиодного светильника

КОМПЛЕКТНОСТЬ

1. Светильник – 1 шт.
2. Закладная – 1 шт.
3. Защитный кожух - 1 шт.
4. Комплект крепежей – 1 шт.
5. Паспорт/инструкция – 1 шт.

ПОДГОТОВКА К ЭКСПЛУАТАЦИИ И РЕКОМЕНДАЦИИ ПО ИСПОЛЬЗОВАНИЮ

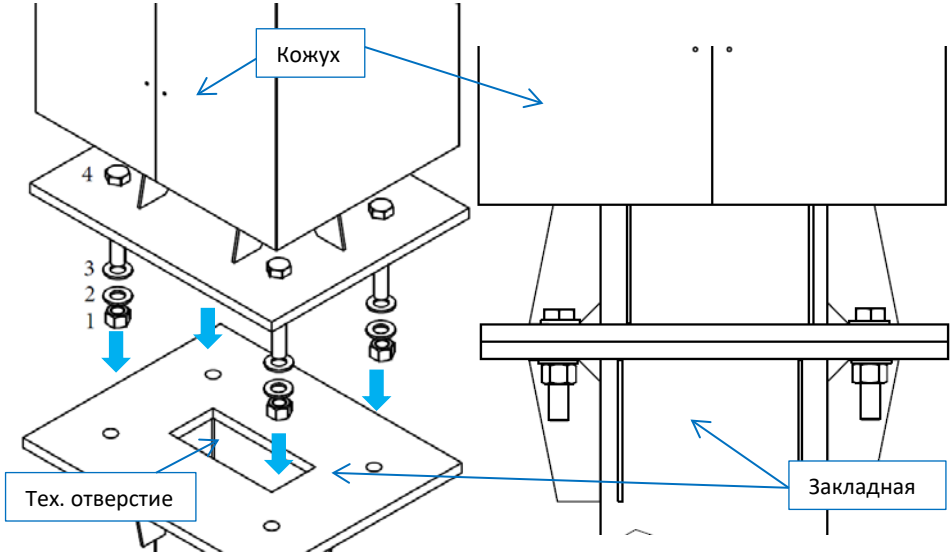

Рис. 6. Монтаж архитектурного светодиодного светильника к закладной

Все работы по монтажу, демонтажу и обслуживанию должны производиться при отключенном напряжении питания, при этом необходимо руководствоваться «Правилами технической эксплуатации электроустановок потребителей» и «Правилами устройства электроустановок».

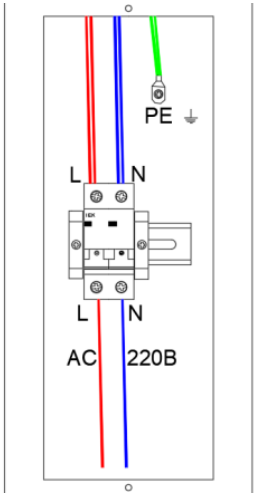

Убедитесь в целостности осветительного прибора. Пропустите кабель через технологические отверстия. Закрепите светильник на основание, заранее установленной в грунт, закладной при помощи крепежа (1 – гайка М14 4шт; 2 – шайба М14 8шт; 3 – контр-шайба М14 4шт; 4 - болт М14 75мм 4шт) . После установки на место , следует опустить кожух до основания. Подключите кабель питания светильника при условии соединения соответствующих проводов к промышленной сети питания 220 В. Подключение происходит через двухполюсный автоматический выключатель в верхнем технологическом отверстии архитектурного светильника.

L – фаза (коричневый/черный/белый)
N – нейтраль (синий)
PE – заземление (жёлто-зелёный)

Рис. 7. Схема подключения питания в тех. отверстии

Внимание! Светодиодный архитектурный светильник не требует использования балластов, дросселей и другой пускорегулирующей аппаратуры.

В трех или двухпроводных однофазных линиях сетей с заземленной нейтралью могут использоваться однополюсные выключатели, которые должны устанавливаться в цепи фазного провода, или двухполюсные, при этом должна исключаться возможность отключения одного нулевого рабочего проводника без отключения фазного. Питающая сеть должна быть защищена от коммутационных и грозовых импульсных помех. Запрещена эксплуатация осветительного столба без заземления. Заземление выполняется по ГОСТ Р IEC 60598-1-2017. В кабеле питания светильника в столбе предусмотрен заземляющий провод закрепленный на болте к корпусу светильника (PE).

Для увеличения срока службы рекомендуется осматривать светильник на предмет загрязнений и механических повреждений не реже 1 раза в год.

ОБСЛУЖИВАНИЕ

Архитектурный светодиодный светильник содержит обслуживаемые части в технологическом отверстии, а именно соединение питания через автоматический выключатель. Источник света, содержащийся в столбе, может быть заменен только производителем или его сервисным агентом. В целях повышения надёжности и увеличения срока службы рекомендуется периодически осматривать светильник в столбе на предмет загрязнений, механических повреждений и оценки работоспособности.

При загрязнении необходимо очистить поверхность светильника. Очистка производится водой или специальным моющим средством для стекла и пластика.

Светильник, имеющий видимые механические повреждения, следует заменить.

ТЕХНИКА БЕЗОПАСНОСТИ

Внимание! В светильнике присутствует опасное напряжение 220 В. Перед монтажом, демонтажем и обслуживанием отключите питание!

Монтаж, демонтаж и обслуживание осветительного столба должен производить специалист в области проведения электромонтажных работ.

Эксплуатация светильника должна производиться вдали от химически активной среды, горючих материалов и легковоспламеняющихся предметов.

Не рекомендуется смотреть непосредственно на включенный светильник. Рабочее положение светильника должно исключать возможность смотреть на источник света с расстояния менее 0,5 м.

Светильник нельзя использовать:

- при попадании влаги внутрь частей источника света,
- при повреждении корпуса, с разбитым или треснувшим стеклом,
- при повреждении изоляции питающего провода.

При выходе из строя светильника запрещается самостоятельно его вскрывать и ремонтировать.

ТРАНСПОРТИРОВКА И ХРАНЕНИЕ

Условия транспортирования светильников должны соответствовать группе «Ж» ГОСТ 23216. Транспортировать в упаковке производителя любым видом транспорта при условии защиты от механических повреждений и непосредственного воздействия атмосферных осадков.

УТИЛИЗАЦИЯ

Светильник, утративший свои потребительские свойства, относится к малоопасным отходам – класс опасности IV (ФЗ №86 от 24.06.1998 «Об отходах производства и потребления»). Код по Федеральному классификационному каталогу отходов 4 82 415 01 52 4.

Светодиодный светильник не имеет в своем составе вредных веществ, при его утилизации не используются химические методы, а для процесса сортировки не требуются специальные индивидуальные средства защиты. Порядок утилизации проходит по традиционному принципу переработки твердых бытовых отходов специализированными компаниями.

ГАРАНТИЙНЫЕ ОБЯЗАТЕЛЬСТВА

Гарантийный срок эксплуатации составляет не менее 24 месяца со дня продажи изделия (при условии соблюдения вышеописанных правил эксплуатации).

Не подлежит замене изделие, имеющее видимые механические повреждения, вышедшее из строя в результате попадания внутрь корпуса посторонних предметов, жидкостей, других материалов и веществ, не предназначенных для контакта с электротехнической продукцией.

ПРОИЗВОДИТЕЛЬ

ООО «Техносвет групп»
Адрес производства / почтовый адрес:
Россия, 162600, Вологодская область, г. Череповец, проспект Победы, д. 85Д, оф. 3
Телефон/факс: +7 (8202) 490-111
Электронная почта: info@ntp-ts.ru
Интернет: http://www.ntp-ts.ru/

СВИДЕТЕЛЬСТВО О ПРИЕМКЕ

Осветительный столб изготовлен в соответствии с ТУ 3461-001-62091898-2015 ООО «Техносвет групп», соответствует требованиям Технического регламента Таможенного союза ТР ТС 004/2011 «О безопасности низковольтного оборудования», ТР ТС 020/2011 «Электромагнитная совместимость технических средств», Технического регламента Евразийского экономического союза ТР ЕАЭС 037/2016 «Об ограничении применения опасных веществ в изделиях электротехники и радиоэлектроники».

Дата изготовления: _____

Отметка ОТК _____

М.П. Продавец_____ Дата продажи:_____