НАУЧНО-ТЕХНИЧЕСКОЕ ПРЕДПРИЯТИЕ
ТЕХНОСВЕТ ГРУПП

# СВЕТОДИОДНЫЙ СВЕТИЛЬНИК

# СУ900

# ИНСТРУКЦИЯ

# ПАСПОРТ

СВБМ.87154757.002 РЭ ПС

Череповец – 2018

СОДЕРЖАНИЕ

Общие сведения 2
Технические характеристики 3
Подготовка к эксплуатации и рекомендации по использованию 5
Обслуживание 6
Техника безопасности 7
Транспортировка и хранение 7
Утилизация 7
Гарантийные обязательства 7
Информация о производителе 8
Паспорт 8

## ОБЩИЕ СВЕДЕНИЯ

Светодиодные светильники серии СУ имеют класс защиты IP65 и предназначены для эксплуатации в промышленных и складских помещениях, спортивных залах, уличного освещения. Возможны прозрачный или матовый рассеиватели.

Особенности: отсутствие шума, комфортный мягкий свет без бликов и мерцаний, высокая светоотдача, равномерный световой поток, не содержат ртуть, отсутствует инфракрасное и ультрафиолетовое излучение, устойчивы к механическим повреждениям и перепадам температуры.

# ТЕХНИЧЕСКИЕ ХАРАКТЕРИСТИКИ.

| | |
|---|---|
| Материал корпуса | Алюминий, АБС |
| Рассеиватель | ПММА прозрачный или матовый |
| Допустимый диапазон напряжения | 176 - 264 В, 45 - 65Гц |
| Ток утечки | <2,1 мА |
| Гальваническая развязка | Есть |
| Защита от короткого замыкания | Есть |
| Защита от перенапряжения | Есть |
| Защита от перегрузки | Есть |
| Защита от поражения эл. током | I класс по ГОСТ Р МЭК 61140-2000 |
| Количество светодиодов | 36 шт. |
| Материал платы светодиодного модуля | алюминий |
| Расчетный ресурс работы | >50000 часов |
| Диапазон рабочих температур | от -40 до +50 °С |
| Цветовая температура | 3000/4000/5000 К |
| Индекс цветопередачи | Не менее 80 |
| Степень защиты от внешних воздействий: | IP65 |
| Соответствие электромагнитной совместимости | ГОСТ Р 51318.14.2 |
| Соответствие стандартам по общим требованиям и безопасности | ГОСТ Р МЭК 61347-1-2011, ГОСТ Р МЭК 61347-2-13-2011, СТБ IEC 61347-2-13-2009 |
| Габаритные размеры | 915x106x62 мм |
| Масса | 4,6 кг |

| Марка | Мощ-ность, Вт | Световой поток, лм | Свето-диоды | Коэф. пульсаций | Пуско-вой ток, А |
|---|---|---|---|---|---|
| СУ-900-135-18000 | 135 | 18000 | LG | 0,2 | 30 |
| СУ-900-150-21000 | 150 | 21000 | LG | 0,2 | 30 |

* на основании замеров независимой фотолаборатории

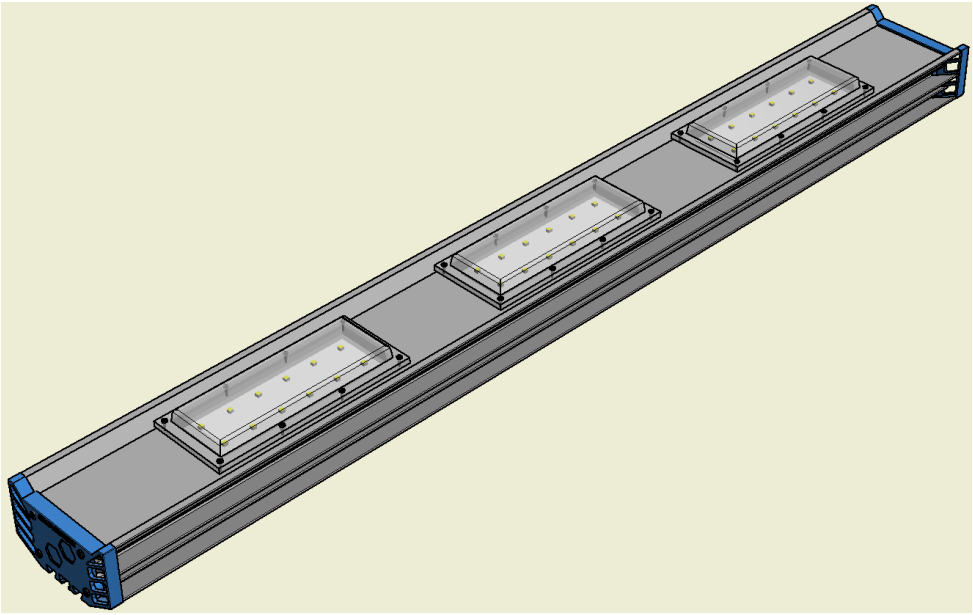

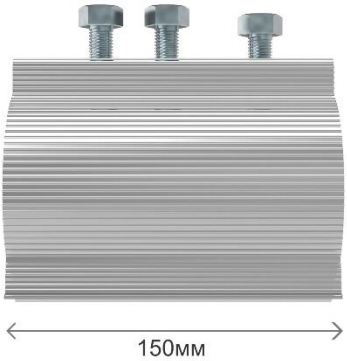


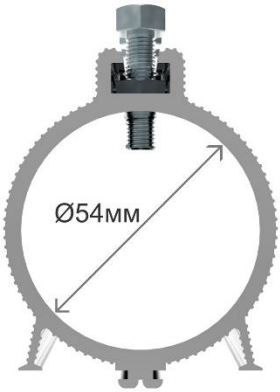


Рис. 1. Внешний вид светильника и крепёжной консоли.

Консоль вставляется средним ребром в центральный паз задней стенки светильника той стороной, чтобы длинный болт находился в противоположную сторону от питающего кабеля. Фиксация консоли производится затягиванием длинного болта. Два коротких болта служат для фиксации консоли на несущей трубе.

## ПОДГОТОВКА К ЭКСПЛУАТАЦИИ И РЕКОМЕНДАЦИИ ПО ИСПОЛЬЗОВАНИЮ

Все работы по монтажу и обслуживанию должны производиться при отключенном напряжении питания, при этом необходимо руководствоваться «Правилами технической эксплуатации электроустановок потребителей» и «Правилами техники безопасности при эксплуатации электроустановок потребителей».

Распакуйте светильник и убедитесь в его целостности. Закрепите светильник на трубу при помощи крепёжной консоли. Подключите кабель питания светильника при условии соединения соответствующих проводов к промышленной сети питания 220 В:

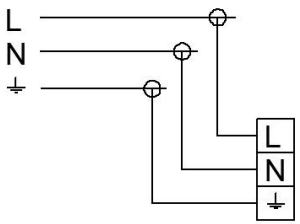


L — фаза (коричневый)

N — нейтраль (синий)

PE — заземление (жёлтый или жёлто-зелёный)

Внимание! Светодиодные светильники не требуют использования балластов, дросселей и другой пускорегулирующей аппаратуры.

Перед подключением светильника убедитесь в соответствии напряжения питающей сети 220 В.

Не рекомендуется устанавливать светильник вблизи нагревательных приборов.

Светильник не рекомендуется устанавливать на воспламеняемые и легковоспламеняемые материалы.

Эксплуатация светильника должна производиться вдали от химически активной среды, горючих материалов и легковоспламеняющихся предметов.

Светильник нельзя использовать при попадании влаги внутрь.

Светильник нельзя использовать при повреждении корпуса.

Запрещена эксплуатация светильника с разбитым или треснувшим стеклом.

Рекомендуется прекратить использование светильника, если свечение стало тусклым или начало мигать.

Запрещена эксплуатация светильника с повреждённой изоляцией проводов.

Запрещена эксплуатация светильника без заземления. Заземление выполняется по ГОСТ Р 50571.5.54-2011. В кабеле питания светильника предусмотрен заземляющий провод

Для увеличения срока службы рекомендуется осматривать светильник на предмет загрязнений и механических повреждений не реже 1 раза в год.

Если возникнут вопросы по поводу установки и эксплуатации светодиодного светильника, обратитесь за консультацией к производителю по телефону: 8(8202) 490-111.

Вопросы и пожелания отправлять на электронную почту: info@ntp-ts.ru

## ОБСЛУЖИВАНИЕ

Светильник не содержит обслуживаемых частей. В целях повышения надёжности и увеличения срока службы рекомендуется периодически осматривать светильник на предмет загрязнений, механических повреждений и оценки работоспособности.

При загрязнении необходимо очистить поверхность светильника. Очистка производится водой или специальным моющим средством для стекла и пластика. Для обеспечения теплового режима эксплуатации светильника рекомендуется следить за чистотой корпуса.

Светильник, имеющий видимые механические повреждения, следует заменить. Все работы производить при выключенном питании!

## ТЕХНИКА БЕЗОПАСНОСТИ

**Внимание! В светильнике присутствует опасное напряжение 220 В.**

При выходе из строя светильника запрещается самостоятельно его вскрывать и ремонтировать. Разборка светильника ведёт к прекращению гарантийных обязательств.

Не разбирать во избежание несчастных случаев!

Не рекомендуется смотреть непосредственно на включенный светильник.

Монтаж и подключение светильника должен производить специалист в области проведения электротехнических работ.

## ТРАНСПОРТИРОВКА И ХРАНЕНИЕ

Транспортирование и хранение светильника должно соответствовать требованиям ГОСТ 23216-78.

Условия транспортирования в части воздействия механических нагрузок по группе Л ГОСТ 23216-78, в части воздействия климатических факторов по группе 5 (ОЖ4) ГОСТ 15150-69.

Срок хранения светильника - 3 года с момента его изготовления. Условия хранения должны соответствовать условиям 1 (Л) ГОСТ 15150-69.

## УТИЛИЗАЦИЯ

Светодиодные светильники серии «Хамелеон» не содержат токсичных материалов и комплектующих, приносящих вред окружающей среде и здоровью человека. Специальная утилизация не требуется.

## ГАРАНТИЙНЫЕ ОБЯЗАТЕЛЬСТВА

Гарантийный срок эксплуатации составляет не менее 24 месяца со дня продажи изделия (при условии соблюдения вышеописанных правил эксплуатации).

ПРОИЗВОДИТЕЛЬ

ООО «Техносвет групп»

Юридический / почтовый адрес:

Россия, 162600, Вологодская область г. Череповец, проспект

Победы, д. 85Д, оф. 3

тел/факс: 8(8202) 490-111

Электронная почта: info@ntp-ts.ru.

Интернет: http://www.ntp-ts.ru/

ПАСПОРТ

Светильник изготовлен в соответствии с ТУ 3461-002-62091898-2017

ООО «Техносвет-групп»

дата изготовления: _____

и признан годным к эксплуатации.

Отметка ОТК _____

М.П. Продавец_____ Дата продажи_____